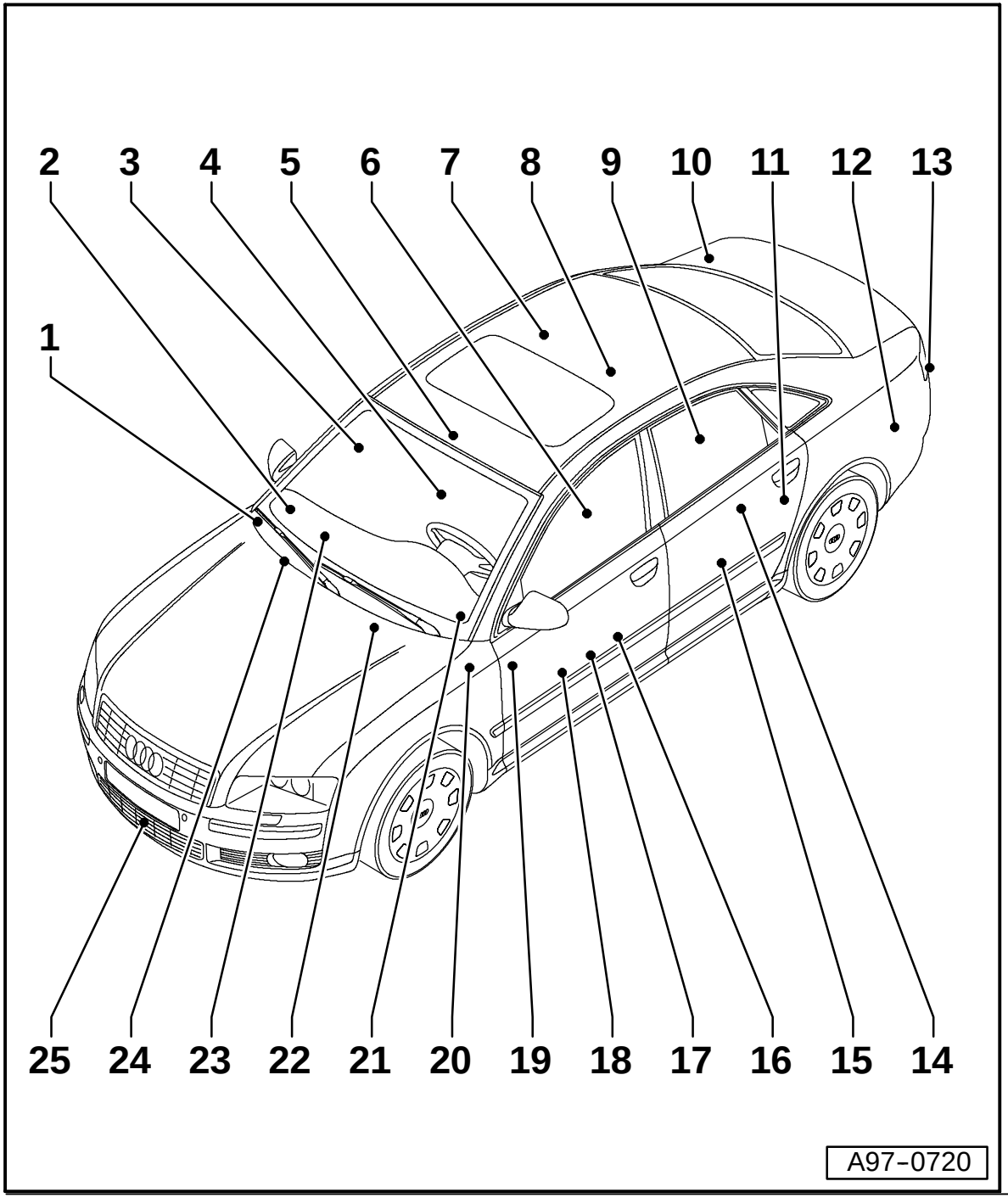

Einbauorte einzelner Steuergeräte

1 - Signalhorn für Diebstahlwarnanlage - H8
♦ ⇒ Abb. 1

2 - Sicherungshalter mit CAN-Trennstekker rechts
♦ ⇒ Abb. 2

3 - Türsteuergerät, Beifahrerseite - J387
♦ ⇒ Abb. 3

4 - Steuergerät -2- für Bordnetz - J520
♦ ⇒ Abb. 4

5 - Steuergerät für Dachelektronik - J528
♦ ⇒ Abb. 5

6 - Steuergerät für Airbag - J234
♦ ⇒ Abb. 6

7 - Türsteuergerät, hinten rechts - J389
♦ ⇒ Abb. 7

8 - Steuergerät für Neigungs-/Diebstahlschutz - J529
♦ ⇒ Abb. 8

9 - Steuergerät für Sitzverstellung mit Memory, hinten - J522
♦ ⇒ Abb. 9

© Tec-Print